Ficha Técnica

Abrazadera OBO-Quick, aluminio

Referencia: 2149940

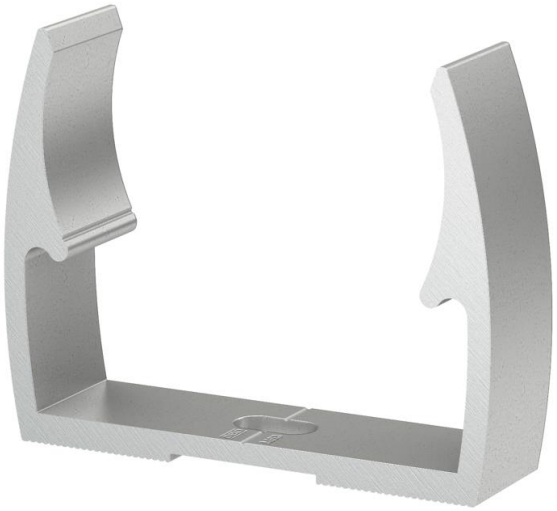

Abrazadera Quick de OBO, tipo ALQ M, para todos los sistemas de tubos métricos de aluminio, y tubos de aislamiento para cargas ligeras y pesadas.
Adecuada para el alojamiento del sistema de tubos de aluminio de OBO.
Los centradores de tubos permiten una colocación óptima del tubo y hacen girar las abrazaderas hasta adoptar la posición adecuada.
Agujero alargado para poder realizar un ajuste lateral durante el montaje mediante tirafondos o tacos.
Distancia de fijación recomendada: 50-60 cm.

CE

Alu Aluminio

Datos maestros

Referencia	2149940
Tipo	ALQ M40
Denominación 1	Abrazadera Quick
Fabricante	OBO
Dimensión	M40
Material	Aluminio
Unidad VK más pequeña	50
Cantidad	Pieza
Peso	2,4 kg
Unidad de peso	kg/100 u
Huella de CO (GWP) Cradle-to-Gate	0,3919 kg COe / 1 Unidad

Ficha Técnica

Abrazadera OBO-Quick, aluminio

Referencia: 2149940

Dimensiones

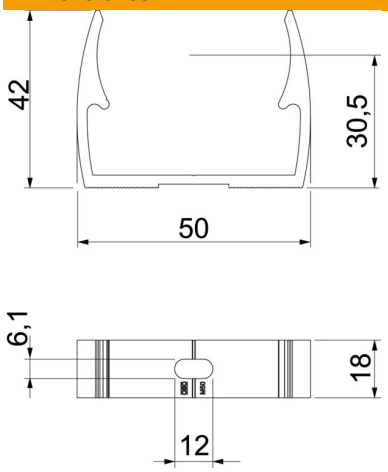

Medida A	50 mm
Medida B	18 mm
Medida E	6,1 mm
Medida F	12 mm
Medida h	30,5 mm
Medida H	42 mm

Datos técnicos

Tubular	no
Número de cables / tubos	1
Valores de extracción	120 N
Tipo de fijación	Agujero de rosca
cerrado	no
Libre de halógenos	no
Con inserción	no
Tamaño nominal/texto	40
Rango de sujeción D máx.	40 mm
Rango de sujeción D mín.	40 mm
Resistente a los UV	sí