Ficha Técnica

Basculante de carga pesada

Referencia: 3482057

1 Arandela y 1 tuerca hexagonal, con ganchos para techo.
Atención: Para suspensiones de lámparas el índice de seguridad se deberá multiplicar por 5.

CE

St	Acero
G	electrozincado

Datos maestros

Referencia	3482057
Denominación 1	Basculante
Denominación 2	con gancho de techo
Fabricante	OBO
Dimensión	M5x65mm
Material	Acero
Superficie	electrozincado
Norma superficies	EN ISO 19598 / EN ISO 4042
Unidad VK más pequeña	50
Cantidad	Pieza
Peso	3,85 kg
Unidad de peso	kg/100 u

Ficha Técnica

Basculante de carga pesada

Referencia: 3482057

Dimensiones

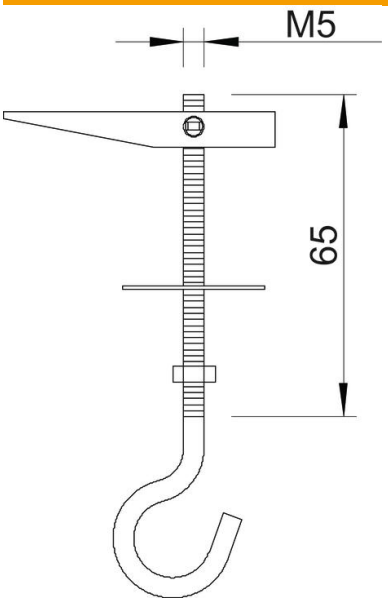

Longitud	65 mm
Medida L	65 mm

Datos técnicos

Versión	Con ganchos
Agujero	13 mm
Diámetro del orificio mín.	13 mm
Carga de fractura	0,4 kN
Rosca	M5
Tipo de rosca	Métrico
Diámetro del gancho	16 mm
Con arandela	sí
Anillo protector para cerámica	no